Rhythm 'n' Sound

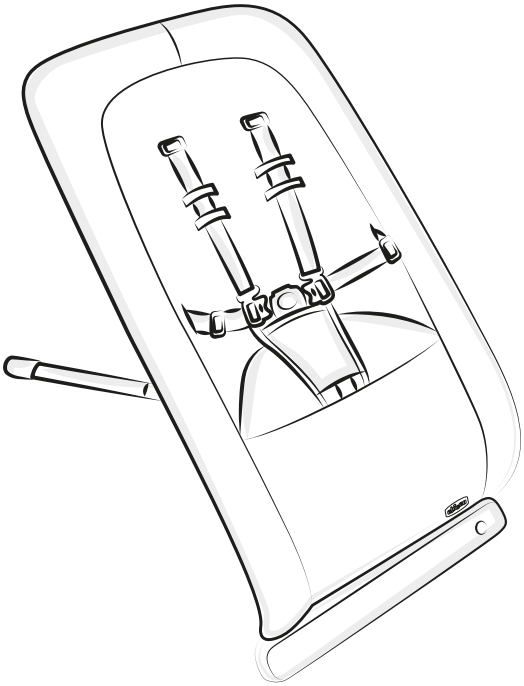

chicco

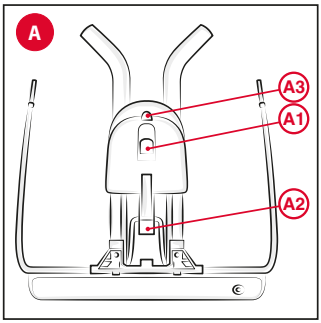
A
A3
A1
A2

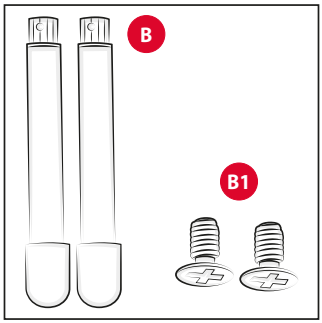
B
B1

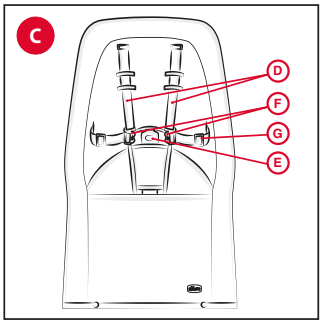
C
D
F
G
E

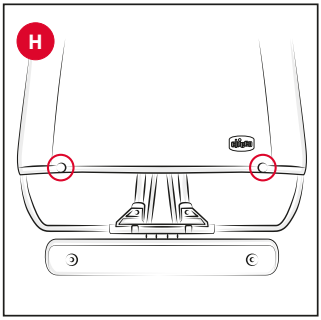
H

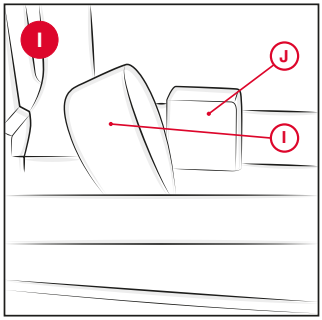
I
J
I

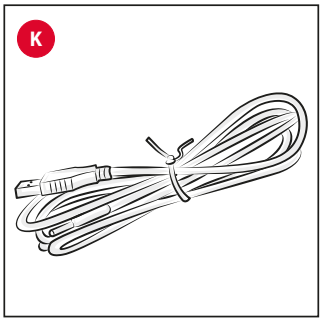
K

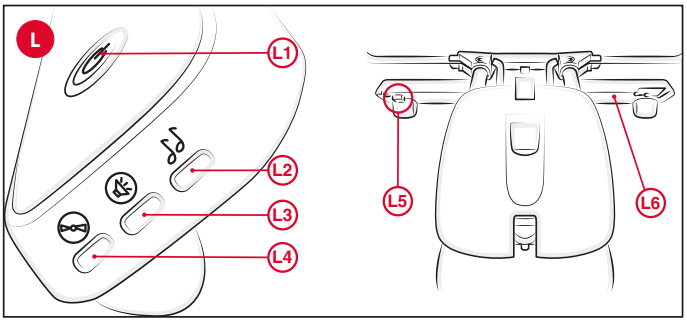
L
L1
L2
L3
L4
L5
L6

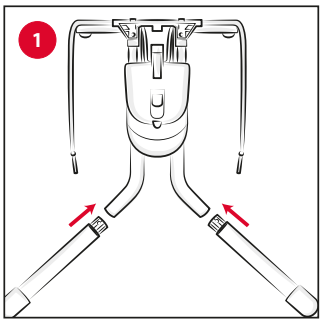
1

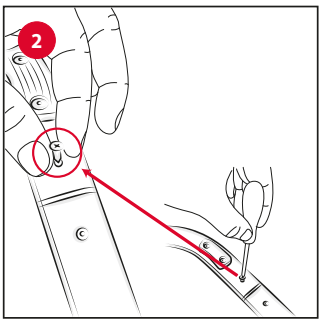
2

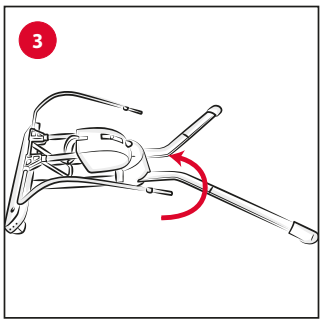
3

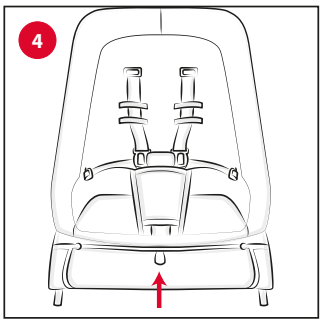
4

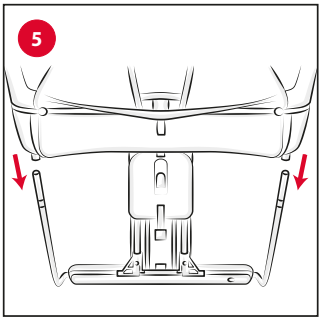
5

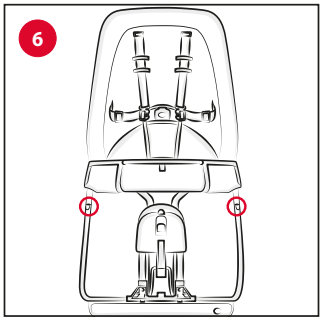
6

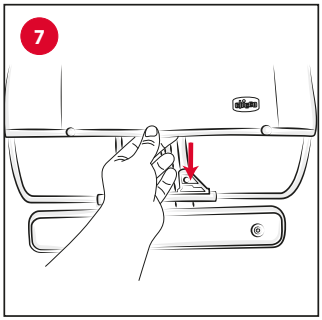
7

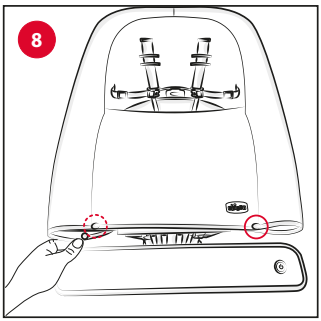
8

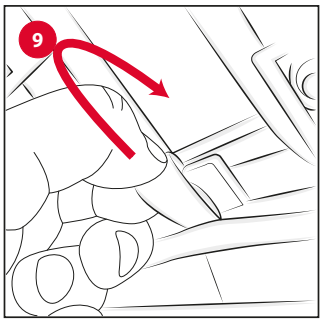
9

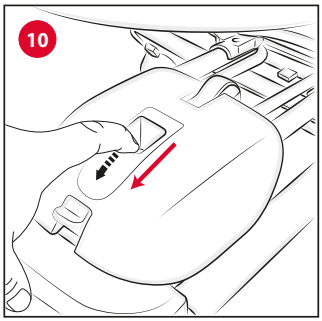
10

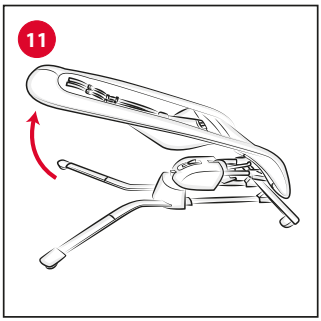
11

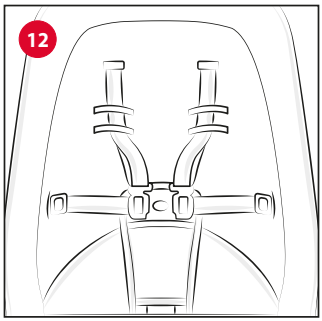
12

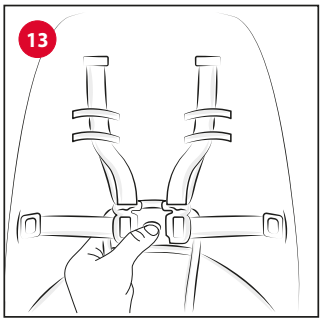
13

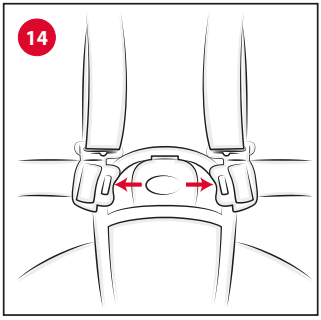
14

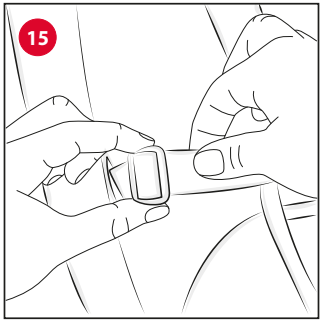
15

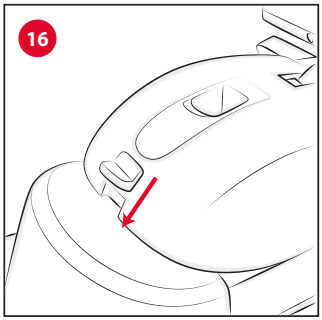
16

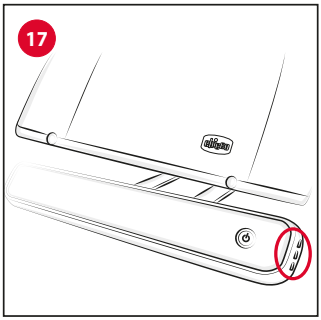
17

18

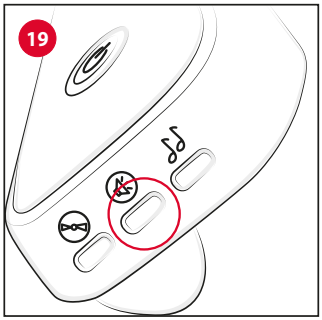
19

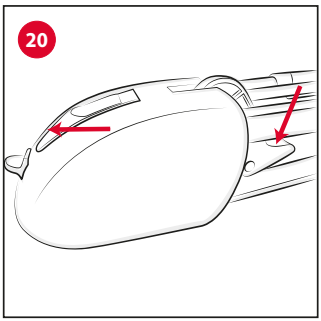
20

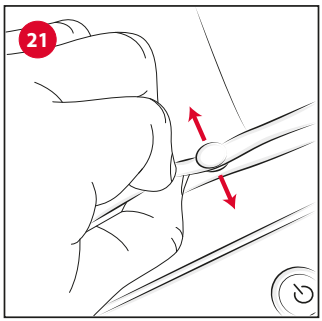
21

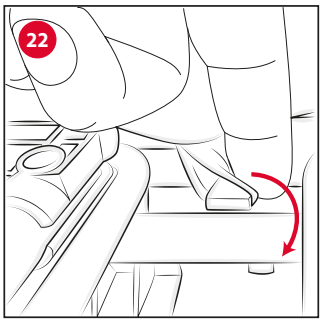
22

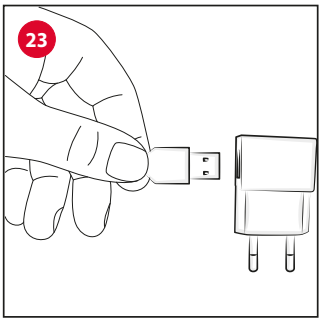
23

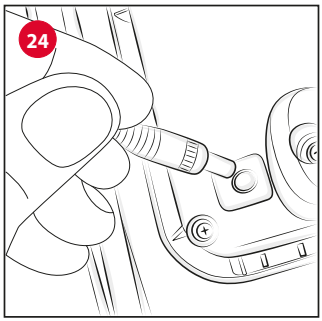
24

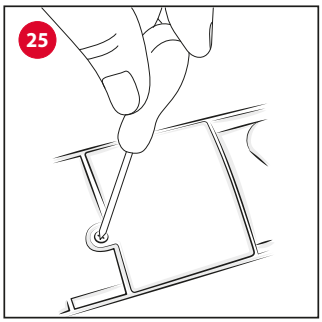
25

UK ІНСТРУКЦІЯ З ЕКСПЛУАТАЦІЇ

Виріб RHYTHM'N'SOUND - це шезлонг, який можна використовувати від народження до моменту, коли дитина здатна сидіти самостійно (приблизно у віці 5-6 місяців, при максимальній вазі 9 кг).

ВАЖЛИВО! ЗБЕРІГАЙТЕ ДЛЯ ВИКОРИСТАННЯ В МАЙБУТНЬОМУ.

УВАГА: ПЕРЕД ВИКОРИСТАННЯМ ЗНІМІТЬ Й ВИКИНЬТЕ ВСІ НАЯВНІ ПЛАСТИКОВІ ПАКЕТИ ТА РЕШТУ КОМПОНЕНТІВ УПАКОВКИ ВИРОБУ. В БУДЬ-ЯКОМУ РАЗІ, ЗБЕРІГАЙТЕ ЇХ В НЕДОСТУПНОМУ ДЛЯ ДІТЕЙ МІСЦІ.

ПОПЕРЕДЖЕННЯ

- **УВАГА:** Допустимий вік дитини: від народження до досягнення ваги у 9 кг (6 місяців).
- **УВАГА:** Ніколи не залишайте дитину без нагляду.
- **УВАГА:** Не використовуйте шезлонг, якщо дитина в змозі сидіти самостійно, вже навчилася перегортатися або підійматися, спираючись на руки, коліна і ноги.
- **УВАГА:** Цей шезлонг не призначений для тривалого сну дитини.
- **УВАГА:** Небезпечно встановлювати шезлонг на піднятій поверхні, такій як столи тощо.
- **УВАГА:** Завжди використовуйте системи утримання дитини.
- Завжди під час знаходження дитини у шезлонгу використовуйте системи утримання; за необхідності відрегулюйте їх довжину спеціальними регуляторами.
- **УВАГА:** Крісельце не заміняє ні ліжка, ані колиски. Для сну покладіть дитину в ліжечко або в придатну колиску.
- **УВАГА:** Не використовуйте шезлонг з поламаними або відсутніми частинами.
- **УВАГА:** Забороняється використання не схвалених виробником запасних частин або аксесуарів.
- **УВАГА:** Складання цього виробу має виконуватися тільки дорослою особою.
- Складання виробу і всіх його компонентів має здійснюватися виключно дорослою особою.
- Не усаджуйте в шезлонг більше однієї дитини одночасно.
- Ні в якому разі не залишайте шезлонг на нерівних поверхнях.
- Не дозволяйте іншим дітям гратися біля шезлонга та USB-кабеля живлення.
- Щоб не допустити ймовірність виникнення пожежі, не залишайте шезлонг поряд з джерелами тепла, електроприладами, газовою плитою, тощо.
- Перевіряйте, щоб чохол був завжди правильно закріплений на каркасі шезлонга.
- Ніколи не використовуйте для перевезення дитини в транспортному засобі, оснащеному двигуном.
- Обов'язково завжди перевіряйте, щоб всі компоненти були правильно встановлені і закріплені.
- Регулярно перевіряйте, щоб у виробі не було зношених частин, послаблених гвинтів, потертих матеріалів і швів, що розійшлися. Негайно замінюйте ушкоджені частини.

- Не встановлюйте шезлонг з дитиною біля вікон або стін, де дроти, портьєри або інші речі можуть бути використані дитиною для вилізання вгору або можуть стати причиною удушення.
- Не встановлюйте шезлонг біля вікон або стін, щоб дитина не змогла відштовхуватися від них із подальшим ризиком втрати рівноваги і падіння.
- Якщо шезлонг залишається на сонці протягом тривалого часу, дочекайтеся, доки він охолоне, перш ніж саджати в нього дитину.
- Тривале знаходження виробу на сонці може спричинити знебарвлення тканин.
- Якщо виріб не використовується впродовж тривалого часу, тримайте його подалі від дитини.

РЕКОМЕНДАЦІЇ З ЧИЩЕННЯ ТА ДОГЛЯДУ

Чохол шезлонга є знімним; див. розділ «ЗНЯТТЯ ЧОХЛА». Регулярно протирайте пластмасові частини зволоженою серветкою. Щоб не утворилася іржа, необхідно висушувати металеві частини у разі контакту з водою. Не використовувати для чищення розчинники та абразивні засоби.

- Цей виріб потребує регулярного догляду.
- Операції з очищення і догляду мають виконуватися дорослою особою.
- Після кожного прання перевіряйте тканину, шви та кнопки на міцність.
- Під час прання дотримуйтесь вказівок на етикетці виробу:

Прати вручну в холодній воді

Не відбілювати

Не сушити механічним способом

Не прасувати

Не піддавати хімічній чистці

Не викручувати та не віджимати

Сушіти у підвішеному стані

ПЕРЕЛІК КОМПОНЕНТІВ

A - Основа
A1 - Кнопка зміни кута нахилу
A2 - Кнопка складання
A3 - Кнопка блокування/розблокування гойдання зі сторони в сторону
B - Ніжки (2 од.)
B1 - Гвинти кріплення ніжок (2 од.)
C - Текстильна оббивка сидіння з каркасом спинки
D - Ремені безпеки
E - Пряжка
F - Зубці
G - Кільце для регулювання ременя безпеки
H - Кнопки
I - Текстильна петля сидіння
J - Язичок кріплення текстильної петлі
K - USB-кабель живлення
L - Консоль керування гойданням / музикальним супроводом
L1 - Кнопка вмикання/вимикання гойдання зі сторони в сторону
L2 - Кнопка вмикання/вимикання музики
L3 - Кнопка гучності та перемикання мелодій
L4 - Кнопка таймера
L5 - Роз'єм живлення
L6 - Кришка батарейного відсіку

ПЕРШЕ СКЛАДАННЯ ШЕЗЛОНГА

1. Вставьте ніжки «B» в основу «A» (мал. 1), вкрутіть гвинти «B1» у відповідні отвори (мал. 2) та розкладіть основу «A» шезлонга, потягнувши вгору штанги, поки не почуєте клацання (мал. 3).
2. Підніміть текстильне покриття на каркасі спинки «C», щоб дістатися до трубок (мал. 4), вставте 2 трубки у відповідні штанги основи «A» (мал. 5), перевіривши, щоб вони були вставлені до упору (мал. 6).
3. Тепер опустіть текстильне покриття (мал. 7). Обгорніть текстильне покриття навколо каркаса, застебніть 2 кнопки «H» (мал. 8), завершіть надягання текстильного покриття, обгорннувши язичок кріплення «J» текстильною петлею «I» (мал. 9).

РЕГУЛЮВАННЯ СПИНКИ

4. Щоб відрегулювати нахил спинки, опускаючи її з більш високого положення у положення з меншим нахилом, потягніть кнопку нахилу «A1» назовні (мал. 10).Щоб перейти з менш піднятого положення у більш підняте положення, достатньо потягнути спинку вгору (мал. 11). Цю операцію також можна виконувати, коли дитина знаходиться у шезлонгу. У цьому разі виконати таку операцію буде трохи складніше.

УВАГА: Завжди притримуйте спинку пальцями під час регулювання кута нахилу.

УВАГА: Перед використанням завжди контролюйте, щоб спинка була правильно заблокована.

ВИКОРИСТАННЯ РЕМЕНІВ БЕЗПЕКИ

5. При першому використанні ремені безпеки «D» будуть вже пристебнуті (мал. 12).

Щоб розстебнути їх, натисніть центральну кнопку пряжки «E» (мал. 13) та витягніть два зубці «F» (мал. 14). Шезлонг готовий для розміщення в ньому дитини.

УВАГА: Під час використання завжди застебайте 5-точкові ремені безпеки, перевіряйте правильність натягу та правильність фіксації.

6. Щоб відрегулювати довжину та натяг ременів безпеки,

міцно тримайте кінець пряжки та одночасно потягніть стрічку та пропустіть її через відповідне кільце «G» (мал. 15).

ФІКСОВАНЕ ПОЛОЖЕННЯ АБО ГОЙДАННЯ ІЗ СТОРОНИ В СТОРОНУ

Шезлонг оснащено приводним механізмом, що забезпечує гойдання шезлонга зі сторони в сторону.

7. Можна використовувати шезлонг у фіксованому положенні або з функцією гойдання від приводу:

- **Фіксоване положення:** натисніть вниз кнопку блокування гойдання зі сторони в сторону «A3» (мал. 16);
- **Функціонування гойдання зі сторони в сторону:** розблокуйте кнопку розблокування гойдання «A3», потягнувши її вгору, та натисніть кнопку вмикання гойдання «L1», щоб надати руху. Можна активувати гойдання у 2 режимах за допомогою кнопки таймера «L4», яка задає максимальний період використання 30 (лампочка кнопки вмикання «L1» горить постійно) або 10 хвилин (лампочка кнопки вмикання «L1» блимає).

ЗВУКОВА ПАНЕЛЬ

Шезлонг оснащено МУЗИКАЛЬНОЮ КОНСОЛЛЮ, яка вмикається кнопками, що знаходяться збоку (мал. 17).

8. Щоб увімкнути музику, достатньо натиснути кнопку вмикання музики «L2» (мал. 18)
9. Для зміни мелодій, натискайте по одному разу кнопку «L3» (мал. 19), поки не виберете потрібну музику.
10. Що змінити гучність, тримайте натиснутою кнопку «L3» (мал. 19).

Після 10 хвилин роботи таймера (лампочка кнопки вмикання «L1» блимає) заблокуються як мелодії, так і гойдання зі сторони в сторону. Достатньо буде легкого дотику одного з батьків до спинки, щоб запустити ЛИШЕ гойдання зі сторони в сторону.

СКЛАДАННЯ

11. Для транспортування або зберігання шезлонг можна скласти.

УВАГА: Ніколи не можна складати шезлонг, якщо в ньому знаходиться дитина. Перш ніж складати каркас, дістаньте дитину з шезлонгу!

12. Щоб скласти шезлонг, необхідно одночасно натиснути 2 кнопки (мал. 20):

- Зсуньте кнопку нахилу спинки «A1» назовні
- Опустіть кнопку складання «A2»

13. Щоб знову розкласти шзлонг, достатньо потягнути сидіння вгору (мал. 11), поки не почуєте клацання, що є ознакою правильного та повного розкладання.

ЯК ЗНЯТИ ОББИВКУ

Можна зняти текстильну оббивку шезлонга, щоб випрати її.

Для цього необхідно виконати наступні операції:

14. Розстебніть 2 кнопки «H» збоку під металевою трубкою (мал. 21), зніміть текстильну петлю сидіння «I» з язичка круіплення текстильної петлі «J» (мал. 22).
15. Обережно потягніть текстильну оббивку вгору, вийміть плечові лямки та поясні ремені з петель в оббивці, повністю зніміть текстильну оббивку з каркаса спинки так, щоб не пошкодити її.
16. Щоб знову надягнути текстильну оббивку на каркас спинки після прання, виконайте описані вище операції у зворотньому порядку, уважно вставляючи ремені безпеки у відповідні петлі. Обов'язково виконайте операцію, описану в **пункті 3** інструкції.

Якщо потрібно відрегулювати ремені та плечові лямки під статуру дитини, див. **пункт 6** інструкції.

ЗАСТЕРЕЖЕННЯ ЩОДО ЕЛЕКТРИЧНИХ ЧАСТИН

Приводний механізм, який забезпечує гойдання шезлонга зі сторони в сторону та функціонування звукової панелі, працює завдяки використанню батарейок або USB-кабеля живлення «K».

Шезлонг може працювати при використанні USB-кабеля живлення, підключеного до зовнішньої розетки (не входить в комплект) з напругою від 5 вольт до 6 вольт (наприклад, зарядний пристрій мобільного телефона) (мал. 23).

Для роботи з використанням USB-кабеля живлення підключіть роз'єм кабеля до розетки живлення «L5» (мал. 24).

УВАГА: Трансформатори, що використовуються з виробом, необхідно періодично перевіряти, щоб не було пошкоджень кабеля, вилки, оболонки та інших деталей. У разі виявлення пошкоджень їх не можна використовувати.

УВАГА: Виріб має використовуватися лише з рекомендованим трансформатором.

- Процедура заміни батарейок: викруткою викрутіть гвинт кришки батарейного відсіку «L6» (мал. 25), відкрийте кришку, вийміть розряджені батарейки з батарейного відсіку, вставте нові батарейки, дотримуючись правильної полярності (як вказано на виробі), встановіть на місце кришку і затягніть гвинт до упору. Знадобляться 4 батарейки типу «AA» напругою 1,5 вольти.
- Заміна батарейок завжди має здійснюватись дорослою особою.
- Використовуйте лужні батарейки, ідентичні або рівноцінні тим, які рекомендуються для роботи цього виробу (4 батарейки типу «AA» напругою 1,5 вольт).
- При встановленні батарейок необхідно дотримуватися правильної полярності.
- Не змішуйте різні типи батарейок або розряджені батарейки з новими.
- Не залишайте поблизу від дітей батарейки або інструменти для роботи з ними.
- Не замикайте накоротко затискачі живлення.
- Не забувайте виймати розряджені батарейки з виробу, щоб можливий витік з них рідини не пошкодив виріб.
- Якщо ви не плануєте користуватися виробом тривалий час, обов'язково вийміть з нього батарейки.
- Перед утилізацією консолі не забудьте вийняти з неї батарейки.
- Не викидайте розряджені батарейки у вогонь або безпосередньо в оточуюче середовище, їх необхідно здавати у пункти розділового збирання відходів.
- У разі витоку рідини з батарейок негайно замініть їх, очистивши батарейний відсік і вимивши руки, особливо в разі контакту з рідиною, що витекла.
- Негайно викиньте батарейки, з яких витікає рідина: вони можуть викликати опіки шкіри або інші травми.
- Не намагайтеся підзаряджати батарейки, не придатні для цього: існує небезпека вибуху.
- Не рекомендується використовувати перезаряджувані акумулятори.

- Не залишайте виріб під дощем; проникнення води всередину призведе до пошкодження електронної схеми.
- **УВАГА:** Використовуйте лише трансформатори, що відповідають стандарту EN 61558-2-7 або EN 61558-2-16.

ДАНИЙ ВИРІБ ВІДПОВІДАЄ ВИМОГАМ ЄВРОПЕЙСЬКОЇ ДИРЕКТИВИ 2012/19/UE.

Наведений на виробі символ перекресленого сміттєвого баку позначає, що наприкінці терміну служби цей виріб має утилізуватися окремо від побутових відходів, тому його необхідно здати у пункт роздільного збору відходів для переробки електричної і електронної апаратури, або здати продавцю в момент придбання нової еквівалентної апаратури. Користувач несе відповідальність за здавання виробу наприкінці його терміну служби у спеціальні пункти зі збирання відходів. Роздільне збирання з метою подальшого повторного вживання, переробки й утилізації виробу, який відслужив свій термін, дружнім для довкілля способом, попереджає негативний вплив на оточуюче середовище і на здоров'я людини, а також сприяє повторному використанню матеріалів, з яких складається виріб. За більш докладною інформацією про наявні системи збору звертайтеся до місцевої служби роздільного збору відходів або у магазин, де було придбано виріб.

ГАРАНТІЯ

Гарантується відсутність дефектів виробу при нормальних умовах використання, передбачених у інструкції з експлуатації. Відтак, гарантія не буде діяти в разі ушкоджень, що з'явилися внаслідок неправильної експлуатації, зношення або випадкових подій. Про строк дії гарантії відповідності можна дізнатись з відповідних положень чинного національного законодавства країни, в якій придбано виріб, якщо вони передбачені

RU ИНСТРУКЦИЯ ПО ЭКСПЛУАТАЦИИ

RHYTHM'N' (РИТМ Н САУНД) - это креслице-качалка, которое можно использовать с самого рождения ребёнка до того момента, как он научится сидеть самостоятельно (приблизительно 6 месяцев, макс. вес 9 кг).

ВАЖНО! СОХРАНИТЕ ДАННУЮ ИНСТРУКЦИЮ ДЛЯ ОБРАЩЕНИЯ В БУДУЩЕМ.

ВНИМАНИЕ: ПЕРЕД ИСПОЛЬЗОВАНИЕМ СНИМИТЕ С ИЗДЕЛИЯ ВСЕ ВОЗМОЖНЫЕ ПЛАСТИКОВЫЕ ПАКЕТЫ И ЭЛЕМЕНТЫ УПАКОВКИ И ДЕРЖИТЕ ИХ ВДАЛИ ОТ ДЕТЕЙ.

МЕРЫ ПРЕДОСТОРОЖНОСТИ

- **ВНИМАНИЕ:** Изделие предусмотрено: для малышей с рождения до 6 месяцев (макс. вес ребенка 9 кг).
- **ВНИМАНИЕ:** Никогда не оставляйте ребёнка без присмотра.
- **ВНИМАНИЕ:** Не усаживайте в качалку детей, которые в состоянии сидеть самостоятельно, переворачиваться или приподниматься, опираясь на ручки, колени и ножки.
- **ВНИМАНИЕ:** Данное изделие не предназначено для продолжительного сна ребенка.
- **ВНИМАНИЕ:** Опасно устанавливать изделие на высокие поверхности, такие как столы, стулья и пр.
- **ВНИМАНИЕ:** Обязательно используйте систему фиксации ребёнка на сиденье.
- Когда ребенок сидит в шезлонге, всегда используйте систему удерживания; отрегулируйте длину ремней при помощи соответствующих регуляторов.
- **ВНИМАНИЕ:** Шезлонг не заменяет ни кроватку, ни колыбель. Для сна уложите ребенка в кроватку или колыбель.
- **ВНИМАНИЕ:** Не используйте шезлонг-качалку с поломанными или недостающими частями.
- **ВНИМАНИЕ:** Не используйте аксессуары или запасные части, если они не одобрены производителем.
- **ВНИМАНИЕ:** Сборку данного изделия должны осуществлять только взрослые.
- Сборка изделия и всех его компонентов должна выполняться только взрослыми.
- Не усаживайте в шезлонг (качалку) нескольких малышей.
- Ни в коем случае не ставьте изделие на неровные поверхности.
- Не позволяйте другим детям играть рядом с изделием и кабелем питания USB.
- Чтобы избежать случайного возгорания, не оставляйте изделие вблизи источников тепла, электрических или газовых приборов и т.д.
- Убедитесь в том, что чехол всегда надлежащим образом прикреплен к конструкции изделия.
- Запрещается использовать изделие для перевозки ребёнка в автомобиле.
- Обязательно проверяйте надежное и правильное крепление всех компонентов.
- Периодически проверяйте ком-

поненты изделия на предмет износа; винты должны быть хорошо затянуты; не должно быть изношенных или выцветших тканей. Немедленно заменяйте поврежденные компоненты.

- Не ставьте шезлонг с ребенком рядом со стенами или окнами, портьерами, шнурами и подобными элементами, которые ребенок может использовать для вскарабкивания. Портьеры, шнуры и подобные элементы могут послужить источником удушения.
- Не устанавливайте шезлонг с ребенком вблизи окон или стен, чтобы ребенок не потерял равновесие и не упал, отталкиваясь от них.
- После длительного пребывания шезлонга на солнце дождитесь, чтобы он остыл, и только потом усаживайте в него ребенка.
- Длительное пребывание изделия на солнце может привести к выцветанию тканей.
- Когда изделие не используется, следует хранить его в недоступном для детей месте.

СОВЕТЫ ПО УХОДУ

Шезлонг имеет съёмную обивку, см. раздел "СНЯТИЕ ОБИВКИ". Пластмассовые части необходимо периодически очищать влажной тканью. Чтобы предотвратить образование ржавчины, необходимо высушивать металлические части в случае контакта с водой. Не используйте для очистки растворители и абразивные средства. Данное изделие требует периодического ухода.

- Очистка и уход должны выполняться только взрослыми.
- После каждой стирки проверяйте ткани, швы и кнопки на прочность.
- На этикетке изделия указаны рекомендации по стирке:

Ручная стирка

Не отбеливать

Нельзя выжимать и сушить в стиральной машине

Не гладить

Не подвергать химчистке

Не скручивать и не выжимать

Сушить в подвешенном состоянии

ПЕРЕЧЕНЬ КОМПОНЕНТОВ

A – База
A1 - Кнопка откидывания
A2 - Кнопка складывания
A3 - Кнопка блокировки/разблокировки бокового скольжения
B - Ножки (x2)
B1 - Винты крепления ножек (x2)
C - Тканевая обивка сиденья с конструкцией спинки
D - Ремни безопасности
E - Замок
F - Вилки
G - Кольцо для регулировки ремня безопасности
H - Автоматические кнопки
I - Тканевая петля сиденья
J - Язычок крепления тканевой петли
K - Кабель питания USB
L - Пульт управления боковым скольжением / музыкой
L1 - Кнопка включения/выключения бокового скольжения
L2 - Кнопка включения/выключения музыки
L3 - Кнопка громкости и выбора мелодии
L4 - Кнопка таймера
L5 - Разъём питания
L6 - Крышка батарейного отсека

СБОРКА ШЕЗЛОНГА

1. Вставьте ножки "B" в основание "A" (рис. 1), вверните винты "B1" в соответствующие отверстия (рис. 2) и разложите основание "A" шезлонга, потянув вверх стержни, при этом должен прозвучать характерный щелчок (рис. 3).
2. Поднимите тканевую часть конструкции спинки "C" так, чтобы были видны трубчатые элементы (рис. 4), вставьте в 2 трубчатых элемента соответствующие стержни основания "A" (рис. 5), убедившись в том, что они установлены до упора (рис. 6).
3. Опустите обивку (рис. 7). Оберните обивку вокруг конструкции, застегните 2 автоматические кнопки "H" (рис. 8), завершите сборку, соединив язычок крепления "J" с тканевой петлёй "I" (рис. 9).

РЕГУЛИРОВКА СПИНКИ

4. Чтобы отрегулировать наклон спинки в положение наименьшего наклона, передвиньте кнопку откидывания "A1" наружу (рис. 10). Чтобы перевести спинку из откинутого положения в поднятое, достаточно потянуть спинку вверх (рис. 11). Эту операцию можно выполнять, даже если ребенок находится в креслице-качалке. В этом случае она будет слегка затруднена.

ВНИМАНИЕ: Во время регулировки наклона спинки придерживайте ее руками.

ВНИМАНИЕ: Перед использованием обязательно проверьте, что спинка надежно зафиксирована.

ИСПОЛЬЗОВАНИЕ РЕМНЕЙ БЕЗОПАСНОСТИ

5. При первом использовании ремни безопасности "D"

будут уже пристегнуты (Рис. 12).

Чтобы их расстегнуть, нажмите центральную кнопку замка "E" (рис. 13) и разъедините вилки "F" (рис. 14). Теперь можно усаживать ребенка в изделие.

ВНИМАНИЕ: Не забывайте перед началом использования застегивать 5-точечный ремень безопасности, проверяя правильное натяжение и правильное крепление.

6. Удерживая края пряжки, потяните ленту и просуньте её через специальное кольцо "G", чтобы отрегулировать длину и натяжение ремней (Рис. 15).

ФИКСИРОВАННОЕ ПОЛОЖЕНИЕ ИЛИ КРЕСЛО-КАЧАЛКА

Шезлонг оснащён моторизованным механизмом, обеспечивающим боковое скольжение шезлонга.

7. Шезлонг можно использовать в фиксированном положении или в качестве кресла-качалки:

- **Шезлонг:** опустите вниз кнопку блокировки бокового скольжения "A3" (рис. 16);
- **Функция кресла-качалки:** разблокируйте кнопку разблокировки бокового скольжения "A3", потянув её вверх, и нажмите на кнопку включения бокового скольжения "L1", чтобы активировать движение. Боковое скольжение можно активировать двумя способами, нажав на кнопку таймера "L4", который задаёт функцию на 30 минут максимум (лампочка кнопки включения "L1" горит неподвижно) или на 10 минут (лампочка кнопки включения "L1" мигает).

ЗВУКОВАЯ ПАНЕЛЬ

Шезлонг оснащён МУЗЫКАЛЬНОЙ КОНСОЛЬЮ, которая включается с помощью кнопок, расположенных на боковой части (Рис. 17).

8. Чтобы включить музыку, нужно нажать кнопку включения музыки "L2" (рис. 18)
9. Чтобы изменить музыку, нажмите один раз кнопку "L3" (Рис. 19), пока не достигнете желаемой музыки.
10. Чтобы отрегулировать громкость, держите нажатой кнопку "L3" (Рис. 19).

Если активирован таймер (лампочка кнопки включения "L1" мигает), через 10 минут музыка выключится, а боковое скольжение заблокируется. Коснувшись рукой спинки, можно возобновить ТОЛЬКО боковое скольжение.

СКЛАДЫВАНИЕ

11. Шезлонг можно сложить на время перевозки или хранения.

ВНИМАНИЕ: Ни в коем случае не ставьте изделие на неровные поверхности. Перед складыванием изделия, выньте из него ребенка!

12. Чтобы сложить шезлонг, необходимо одновременно нажать на 2 кнопки (Рис. 20):

- Переместите кнопку откидывания "A1" наружу
- Опустите кнопку складывания "A2"

13. Чтобы раскрыть шезлонг, достаточно потянуть сиденье вверх (Рис. 11). Должен прозвучать щелчок, свидетельствующий о правильном раскрытии.

КАК СНЯТЬ/ВСТАВИТЬ ОСНОВУ

Можно снять с шезлонга обивку, чтобы постирать.

Для этого необходимо выполнить следующие действия:

14. Расстегните 2 автоматические кнопки "H", расположенные сбоку под металлической трубкой (Рис. 21), выньте из тканевой петли сиденья "I" язычок крепления "J" (Рис. 22).
15. Потяните обивку слегка вверх, вытяните плечевой и поясной ремни и осторожным движением полностью снимите ткань с конструкции спинки.
16. Чтобы надеть обивку на конструкцию после стирки, выполните описанные выше действия в обратном порядке. Проденьте ремни безопасности в соответствующие прорези и выполните действия, описанные в **пункте 3** руководства.

Если требуется отрегулировать ремни в зависимости от размеров тела ребёнка, см. **пункт 6** руководства.

МЕРЫ ПРЕДОСТОРОЖНОСТИ ПРИ РАБОТЕ С ЭЛЕКТРИЧЕСКИМИ КОМПОНЕНТАМИ ИЗДЕЛИЯ

Моторизованный механизм, обеспечивающий боковое скольжение шезлонга, и звуковая панель работают от батареек или кабеля питания USB "K".

Шезлонг может работать с кабелем питания USB, используя внешний блок питания (не входит в комплект поставки) с мощностью от 5 до 6 Вольт (например, трансформатор для зарядки мобильного телефона) (Рис. 23).

Для работы с кабелем питания USB вставьте гнездовой разъём кабеля в разъём питания "L5" (Рис. 24).

ВНИМАНИЕ: Необходимо периодически проверять трансформаторы, используемые с изделием, на отсутствие повреждений кабеля, вилки, корпуса и других частей. При наличии повреждений трансформаторы не могут использоваться.

ВНИМАНИЕ: Изделие должно использоваться с рекомендуемым трансформатором.

- Процедура по замене батареек: отверткой отверните винт крышки батарейного отсека "L6" (Рис. 25), снимите её, выньте разряженные батарейки и вставьте новые, соблюдая полярность (как указано на изделии). Установите на место крышку и завинтите винт до упора. Требуется 4 батарейки типа AA 1,5 В.
- Замена батареек должна проводиться только взрослыми лицами.
- Используйте щелочные батарейки, одинаковые или равноценные рекомендуемым для этого изделия (4 батарейки AA 1,5 В).
- Батарейки должны устанавливаться, соблюдая полярность.
- Не смешивайте различные типы батареек или разряженные батарейки с новыми.
- Не оставляйте вблизи детей батарейки или инструменты для работы с ними.
- Не замыкайте клеммы батареек.
- Всегда удаляйте из изделия отработанные батарейки для предотвращения утечек жидкости, которая может повредить его.
- Если Вы не планируете использовать изделие продолжительное время, обязательно выньте из него батарейки.
- Перед утилизацией консоли не забудьте вынуть из нее батарейки.
- Не бросайте разряженные батарейки в огонь, не загрязняйте окружающую среду, но выбрасывайте их в специальные контейнеры.
- В случае утечки жидкости из батареек немедленно замените их, предварительно тщательно очистив отсек

для батареек и вымыв руки в случае контакта с вытекшей жидкостью.

- В случае утечки жидкости из батареек их следует незамедлительно выбросить: они могут вызвать повреждения кожи или нанести другой ущерб.
- Не пытайтесь подзаряжать батарейки, не пригодные для этого: они могут взорваться.
- Не рекомендуется использовать аккумуляторные батарейки.
- Не оставляйте изделие под дождем без защиты; просачивание воды может привести к повреждение электронной схемы.
- **ВНИМАНИЕ:** Используйте только трансформаторы, соответствующие требованиям стандартов EN 61558-2-7 или EN 61558-2-16.

ДАННОЕ ИЗДЕЛИЕ СООТВЕТСТВУЕТ ДИРЕКТИВЕ 2012/19/EU.

Приведенный на приборе символ перечеркнутой корзины обозначает, что в конце срока службы это изделие, которое следует сдавать в утиль отдельно от домашних отходов, необходимо сдать в пункт сбора вторсырья для переработки электрической и электронной аппаратуры, или сдать продавцу при покупке новой эквивалентной аппаратуры. Пользователь несёт ответственность за сдачу прибора в конце его срока службы в специальные организации сбора. Надлежащий сбор вторсырья с последующей сдачей старого прибора на повторное использование, переработку и утилизацию без нанесения ущерба окружающей среде помогает снизить отрицательное воздействие на неё и на здоровье людей, а также способствует повторному использованию материалов, из которых состоит изделие. Более подробные сведения об имеющихся способах сбора Вы можете получить, обратившись в местную службу вывоза отходов или же в магазин, где Вы купили изделие.

ГАРАНТИЯ

Производитель гарантирует отсутствие дефектов соответствия при нормальных условиях использования, согласно указаниям инструкции по эксплуатации. Гарантия не будет действительна в случае ущерба, обусловленного несоответствующим использованием, изнашиванием или непредвиденными обстоятельствами. Гарантийный срок устанавливается государственными стандартами страны пользователя, если таковые имеются

EN INSTRUCTIONS FOR USE

RHYTHM'N'SOUND is a reclined cradle that can be used from birth to when your child starts to sit up unaided (about 5/6 months, max. 9 kg).

IMPORTANT! KEEP FOR FUTURE REFERENCE.

WARNING: BEFORE USE, REMOVE AND DISPOSE OF ALL PLASTIC BAGS AND PACKAGING MATERIALS AND KEEP THEM OUT OF REACH OF CHILDREN.

WARNINGS

- **WARNING:** Age range intended for use: from birth to 9 kg (6 months).
- **WARNING:** Never leave the child unattended.
- **WARNING:** Do not use the reclined cradle once your child can sit unaided, roll over or stand up pushing on their hands, knees and feet.
- **WARNING:** This reclined cradle is not intended to be used for prolonged periods of sleeping.
- **WARNING:** It is dangerous to use this baby bouncer on an elevated surface, e.g., a table, etc.
- **WARNING:** Always use the restraint systems.
- Always use the restraint system when your child is in the reclined cradle; adjust the length of the straps as necessary.
- **WARNING:** This reclined cradle does not replace a cot or a bed. Should your child need to sleep, then it should be placed in a suitable cot or bed.
- **WARNING:** Do not use the reclined cradle if any components are broken or missing.
- **WARNING:** Do not use accessories or replacement parts other than those approved by the manufacturer.
- **WARNING:** This product must only be assembled by an adult.
- The product and all of its components must always be assembled by an adult.
- Do not use the reclined cradle with more than one child at time.
- Never leave the reclined cradle on surfaces that are not perfectly horizontal.
- Always supervise children playing near the reclined cradle and the USB power cable.
- To prevent fire hazards, do not leave the reclined cradle near sources of heat, electrical or gas devices etc.
- Make sure that the cover is properly secured to the structure of the chair.
- Never use it to carry your child in motor vehicles.
- Make sure that all parts are correctly hooked to the mounts.
- Periodically check for any worn parts, loose screws, worn or unstitched materials and replace any damaged parts immediately.
- Do not place the reclined cradle with your child in it near windows or walls where strings, curtains or other objects could be used by the child to climb or pose choking or strangling hazards.
- To avoid the risk of your child overbalancing and falling do not place the reclined cradle near windows

or walls.

- If the reclined cradle is left exposed to direct sunlight for an extended period of time, allow it to cool down before placing your child inside.
- Prolonged exposure to direct sunlight can cause the fabric to fade.
- Keep the product out of reach of children when it is not being used.

CARE AND MAINTENANCE

The fabric on the reclined cradle can be removed, see the chapter on "REMOVING THE FABRIC". Periodically wipe the plastic parts clean with a soft damp cloth. After possible contact with water, dry the metal parts in order to avoid the formation of rust. Do not use solvents or abrasive products.

- This product requires periodical maintenance.
- Cleaning and maintenance operations must only be carried out by an adult.
- Check that the fabric, stitching and buttons are in good condition each time you wash it.
- Please refer to the care label for instructions on washing the product:

Hand wash

Do not bleach

Do not tumble dry

Do not iron

Do not dry clean

Do not twist or wring

line drying

LIST OF COMPONENTS

A – Base
A1 - Recline button
A2 - Close button
A3 - Button to lock/unlock side to side movement
B - Feet (x2)
B1 - Screws for fastening feet (x2)
C - Seat fabric with backrest frame
D - Safety harness
E - Buckle
F - Prongs
G - Ring for adjusting the safety harness
H - Snap buttons
I - Seat fabric buttonhole
J - Hook tab for fabric buttonhole
K - USB power cable
L - Control panel for side to side movement / music
L1 - On/off button for side to side movement
L2 - On/off button for music
L3 - Button for adjusting volume and changing tunes
L4 - Timer button
L5 - Power supply connector
L6 - Battery compartment cover

FIRST ASSEMBLY OF THE RECLINED CRADLE

1. Insert the feet "B" in the base "A" (Fig. 1), tighten the screws "B1" in their holes (Fig. 2) and open the base "A" of the reclined cradle by pulling up on the rods until you hear a click (Fig. 3).
2. Lift the fabric component of the backrest frame "C" to uncover the tubes (Fig. 4), insert the two tubes in the rods located on the base "A" (Fig. 5) making sure they go all the way down (Fig. 6).
3. Then, lower the fabric (Fig. 7). Wrap the fabric around the frame, fasten the 2 snap buttons "H" (Fig. 8), finish assembling the fabric by wrapping fabric buttonhole "I" around the hook tab "J" (Fig. 9).

ADJUSTING THE BACKREST

4. To adjust the inclination of the backrest from a higher to a less inclined position, pull out on the recline button "A1" (Fig. 10). To switch from a less inclined position to a higher position, simply pull up on the backrest (Fig. 11). This operation may also be carried out with the child sitting in the reclined cradle. In this case it can be more difficult.

WARNING: Always guide the backrest with the fingers when adjusting the reclining.

WARNING: Always check that the backrest is properly locked before use.

USING THE SAFETY HARNESS

5. The safety harness should already by fitted when it comes to using the reclined cradle for the first time. (Fig. 12).

To release them, press the central button on the buckle "E" (Fig. 13) and extract the two prongs "F" (Fig. 14). The reclined cradle is ready for the child.

WARNING: When using the product, always fasten the 5-point safety harness and check that it is tight enough and properly fastened.

6. To adjust the length and tension of the safety harness, keep one end of the buckle blocked while pulling on the belt and sliding it into the ring "G" (Fig. 15).

FIXED POSITION OR SIDE TO SIDE MOVEMENT

The reclined cradle is equipped with a motorised mechanism that allows it to move from side to side.

7. The reclined cradle can be used in fixed or motorised side to side movement mode:

- **Fixed mode:** push down on the side to side movement lock button "A3" (Fig. 16);
- **Side to side movement function:** release the side to side lock button "A3" by pulling up and use the side to side movement on/off button "L1" to activate the movement. The side to side movement function can be set to either of 2 different modes using the timer button "L4", activating the function for a maximum of 30 minutes ("L1" power light fixed) or 10 minutes ("L1" power light blinking).

SOUND PANEL

The reclined cradle includes a MUSIC PANEL that can be activated using the buttons located on the side (Fig. 17).

8. To play music simply press the music on button "L2" (Fig. 18)
9. To switch between tunes press the "L3" button once (Fig.

19) until you reach the desired tune.

10. To adjust the volume press and hold the "L3" button (Fig. 19).

When the timer is active (power button light "L1" blinking), both the music and the side to side movement will stop after 10 minutes. Parents can reactivate the side to side movement ONLY by simply touching the backrest.

CLOSURE

11. The reclined cradle can be closed for transport or storage.

WARNING: The reclined cradle must never be closed with a child sitting in it. Remove the child from the reclined cradle before closing the frame!

12. To close the reclined cradle you will need to follow the two steps simultaneously (Fig. 20): To close the reclined cradle you will need to act on 2 buttons simultaneously (Fig. 20):

• Move the incline button "A1" outwards
• Lower the closure button "A2"

13. To open the reclined cradle again, just pull the seat upward (Fig. 11) until you hear a click, which indicates that the cradle has been opened completely and correctly.

REMOVING THE COVER

The fabric of the reclined cradle can be removed and washed.

Follow these steps to complete the operation:

14. Release the 2 snap buttons "H" located on the side under the metal tube (Fig. 21), free the fabric buttonhole of the seat "I" from the hook tab "J" (Fig. 22).
15. Tug lightly on the fabric to pull it upwards; free the shoulder straps and the waist belts from the buttonholes on the fabric; carefully and completely remove the fabric from the frame of the backrest.
16. To reposition the fabric on the frame of the backrest, after washing, execute these same steps in reverse order, being sure to insert the safety harnesses in the appropriate buttonholes. Be sure to execute the operation described in **Point 3** of the manual.

The harnesses and shoulder straps may need to be adjusted to fit the child, see **Point 6** of the manual.

WARNINGS ELECTRICAL PARTS

The motorised mechanism that allows the reclined cradle to move from side to side and the operation of the sound panel are powered by batteries or by the USB power cable "K".

The reclined cradle can be powered with a USB power cable using an external power supply (not included) with a range of 5 to 6 Volts (the transformer for a mobile phone charger, for example) (Fig. 23).

To operate with the USB power cable, insert the power cable jack in the power supply connector "L5" (Fig. 24).

WARNING: Transformers used with the product are to be regularly examined for damage to the cord, plug, enclosure and other parts, and in the event of such damage, they shall not be used.

WARNING: The product shall only be used with the recommended transformer.

• To replace the batteries: loosen the screw on the battery compartment cover "L6" (Fig. 25) with a screwdriver and open the cover. Next, remove the finished batteries and fit new ones, ensuring that they have been fitted with correct polarity (as shown on the product), close the battery cover, and tighten the screw. You will need 4 AA 1.5 V batteries.
• Batteries must only be replaced by an adult.
• Only use alkaline batteries of the same type or equivalent to the type recommended for this product (4 x 1.5 V AA batteries).
• Make sure the battery polarity is correct.
• Never mix new and old or different types of batteries.
• Always keep batteries and tools out of reach of children.
• Do not short-circuit the power terminals.
• Always remove flat batteries from the product to prevent any possible liquid leaks from damaging it.
• Always remove the batteries if the product will not be used for a long period of time.
• Remove the batteries from the control panel before disposing of the product.
• Do not throw dead batteries into a fire; they must be disposed of through waste sorting.
• If the batteries are leaking liquid, replace them immediately, making sure to clean the battery compartment; thoroughly wash your hands if they have come into contact with the liquid.
• Always dispose of leaking batteries immediately: they can cause burns or other types of injuries.
• Do not try to recharge non-rechargeable batteries: they might explode.
• The use of rechargeable batteries is not advised.
• Do not leave the product outside in the rain; water will damage the electronic circuit.
• **WARNING:** Only use power transformers that conform to EN 61558-2-7 or EN 61558-2-16.

THIS PRODUCT COMPLIES WITH THE DIRECTIVE 2012/19/EU.

The crossed bin symbol on the appliance indicates that the product, at the end of its life, must be disposed of separately from domestic waste, either by taking it to a separate waste disposal site for electric and electronic appliances or by returning it to your dealer when you buy another similar appliance. The user is responsible for taking the appliance to a special waste disposal site at the end of its life. If the unwanted appliance is collected correctly as separate waste, it can be recycled, treated and disposed of ecologically; this avoids a negative impact on both the environment and health, and contributes towards the recycling of the product's materials. For further information regarding the waste disposal services available, contact your local waste disposal agency or the shop where you bought the appliance.

WARRANTY

The product is guaranteed against any conformity defect in normal conditions of use as provided for by the instructions. The warranty shall not therefore apply in the case of damage caused by improper use, wear or accidental events. For the duration of the warranty on conformity defects please refer to the specific provisions of national laws applicable in the country of purchase, where provided

46 079651 000 000_2037

ARTSANA S.p.A. - Via Saldarini Catelli, 1 - 22070 Grandate (CO) - Italy
Tel. (+39) 031 382 111 - Fax (+39) 031 382 400 - www.chicco.com